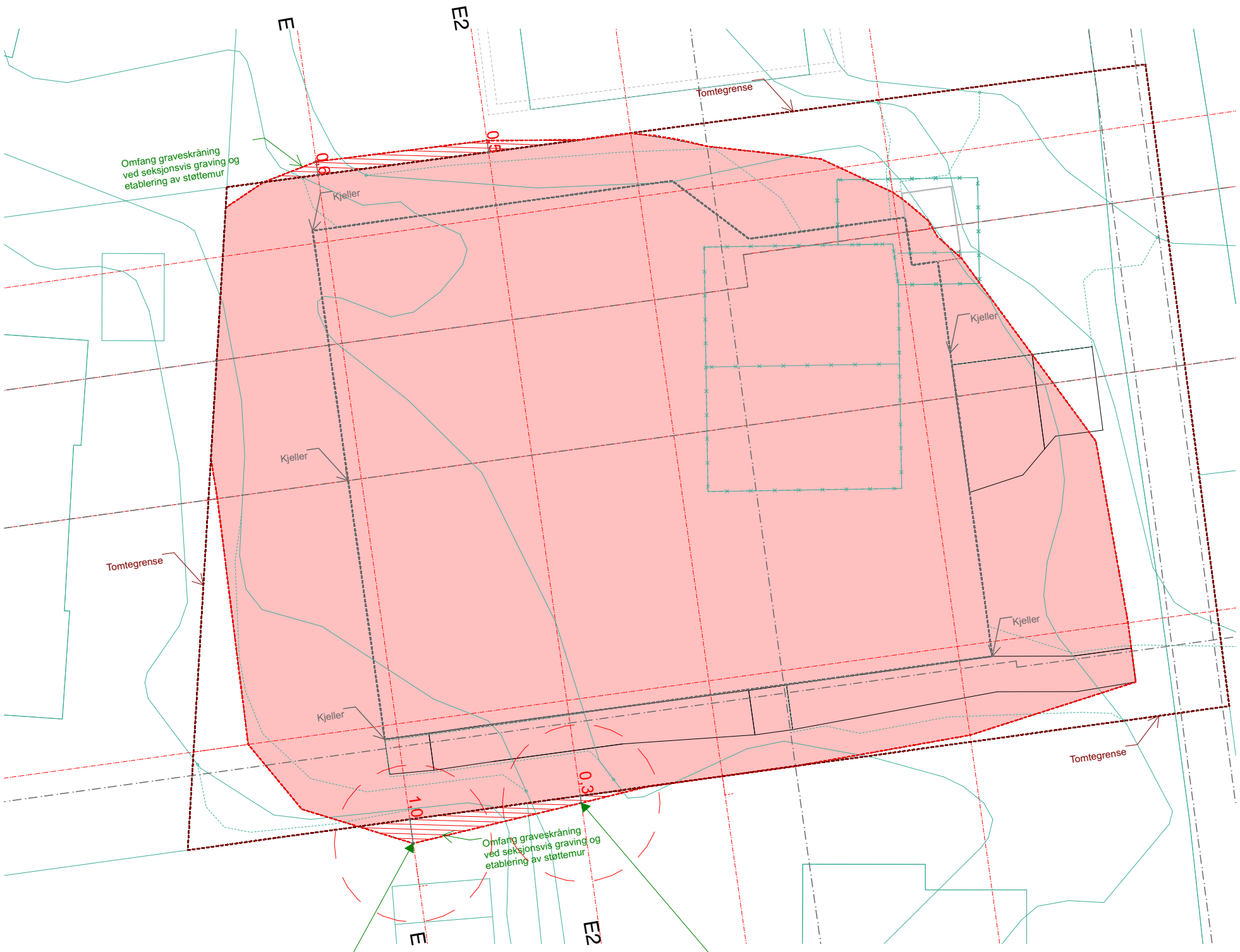

Plan graveskråning 1:200

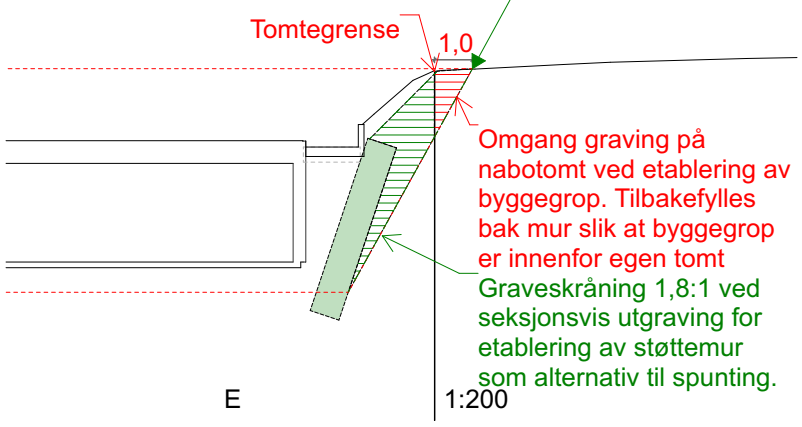

E 1:200

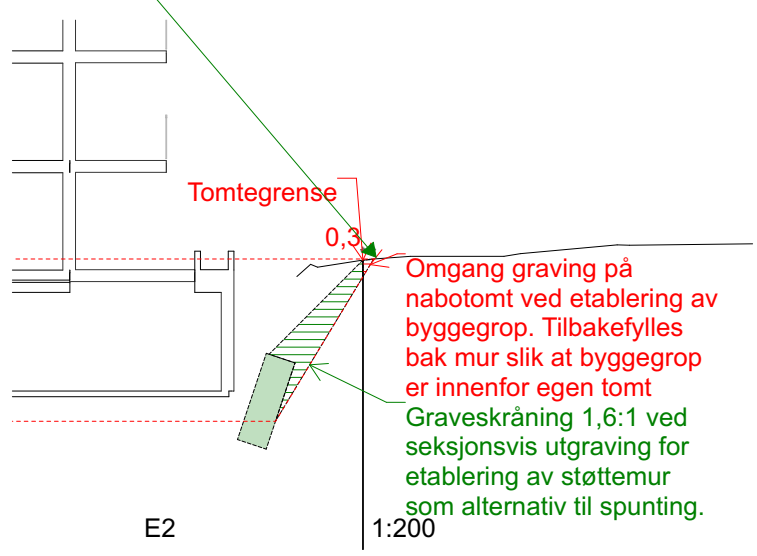

E2 1:200

Type stein til støttemur

ANGITT MÅLESTOKK GJELDER KUN I A3 FORMAT

ARKITEKT:
rak arkitektur as
vidars gt 5 0452 oslo tlf 94397481 post@rakark.no

Nr.	Dato	Revisjonen gjelder	Sign.

ADRESSE.: Cecilie Thoresens veg 4, 7046 Trondheim

GNR./BNR.: 57/223

STATUS:

TEGNER: GS

KONTROLL.: EM

DATO: 17.06.2025

Cecilie Thoresens veg 4 gnr/bnr 57/223, mfl.

TEGNING: Skisse alternativ til spunting graveskråning

MÅLESTOKK: 1:200

TEGNINGSNR.: A3-048